Предоставление услуг кабельного телевидения через сеть PON

При построении сети PON на основе оборудования Предприятия «Элтекс» операторы связи имеют возможность предоставлять услуги кабельного телевидения (аналогового или цифрового) по одному кабелю совместно с передачей данных на разных длинах волн.

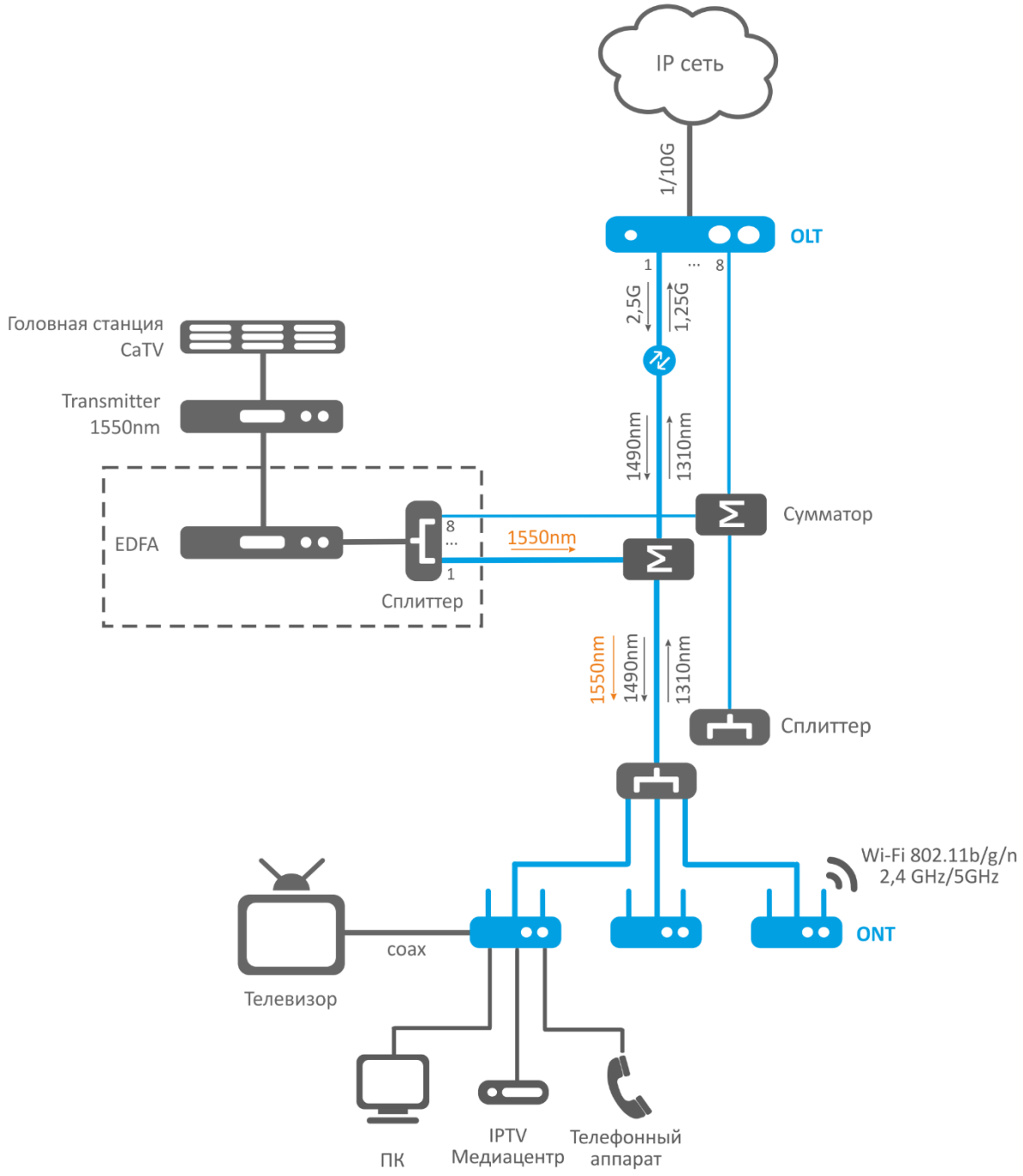

Передача данных ведется на длинах волн 1490нм/1310нм к абоненту/от абонента соответственно, а сигнал кабельного телевидения передается на длине волны 1550нм. При этом на ONT (NTE-2c, NTE-RG-1402GC и др.) сигнал CaTV выделяется с помощью триплексера и выводится на RF-выход, к которому с помощью коаксиального кабеля подключается телевизор.

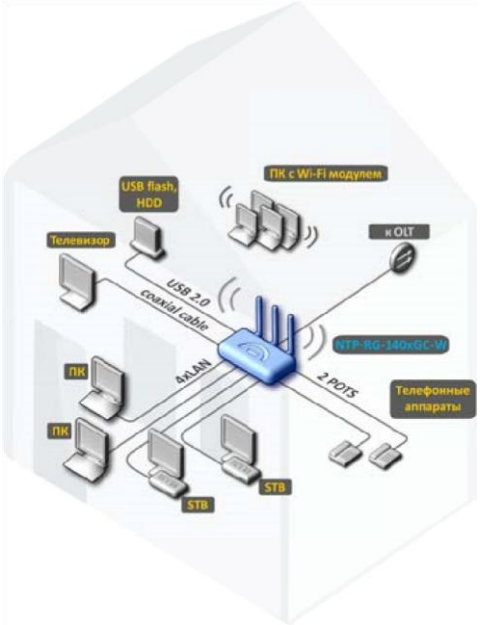

экономия капитальных затрат на оптический кабель

удобство для абонента - в квартиру/дом заводится один кабель

предоставление всех востребованных услуг по одному кабелю – Internet, CaTV, IPTV, IPтелефония.

Основные параметры по выбору оптического передатчика CaTV:

- Используемая длина волны 1550 нм
- Высокий уровень выходного оптического сигнала
- Низкий уровень нелинейных искажений (CSO и CTB)
- Минимальный собственный шум RIN
- Высокий уровень CNR
- SBS подавление с очень высоким порогом SBS
- Стабильный уровень оптической модуляции выходного оптического излучения в широком диапазоне амплитуд входного радиочастотного сигнала, обеспечиваемый системой автоматического регулирования усиления (АРУ)